Net2

INS-20104

Paxton

A1

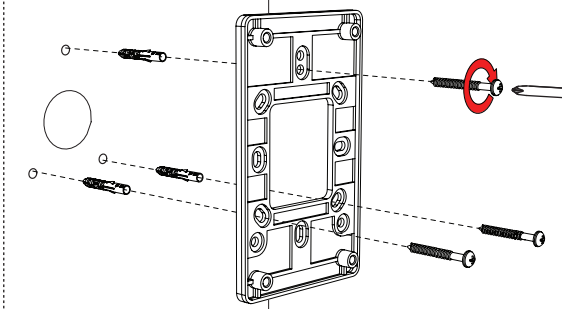

A2

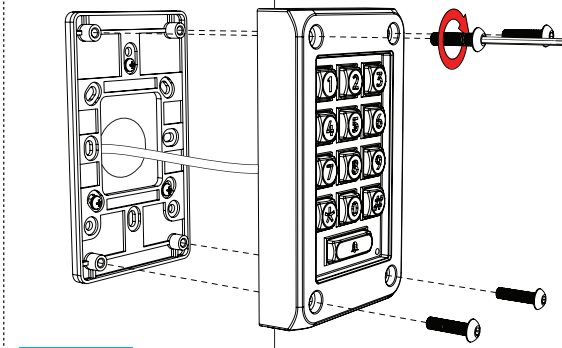

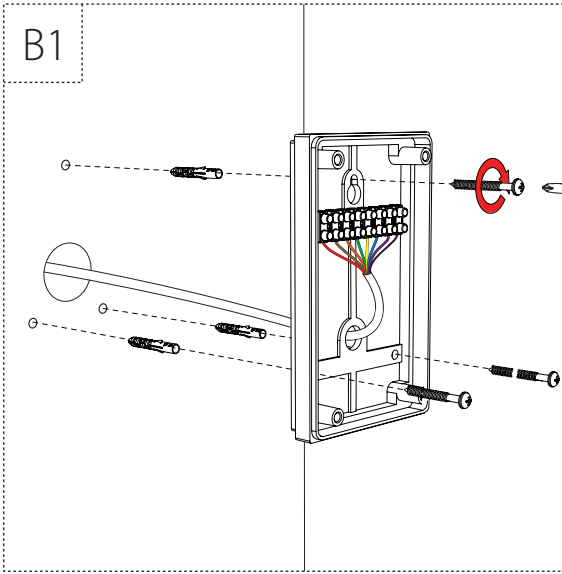
B1

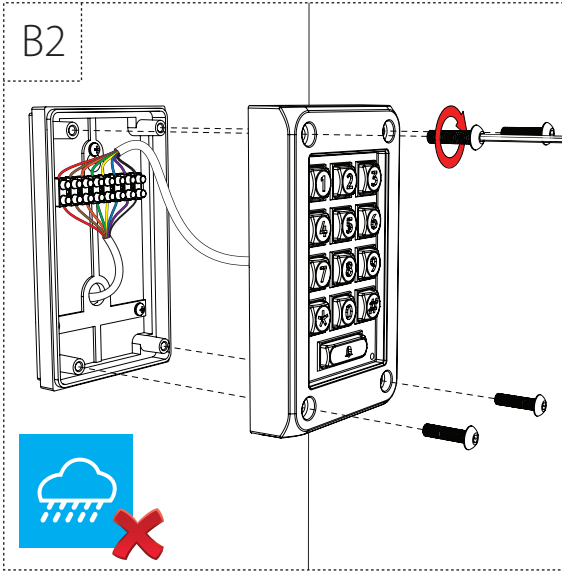
B2

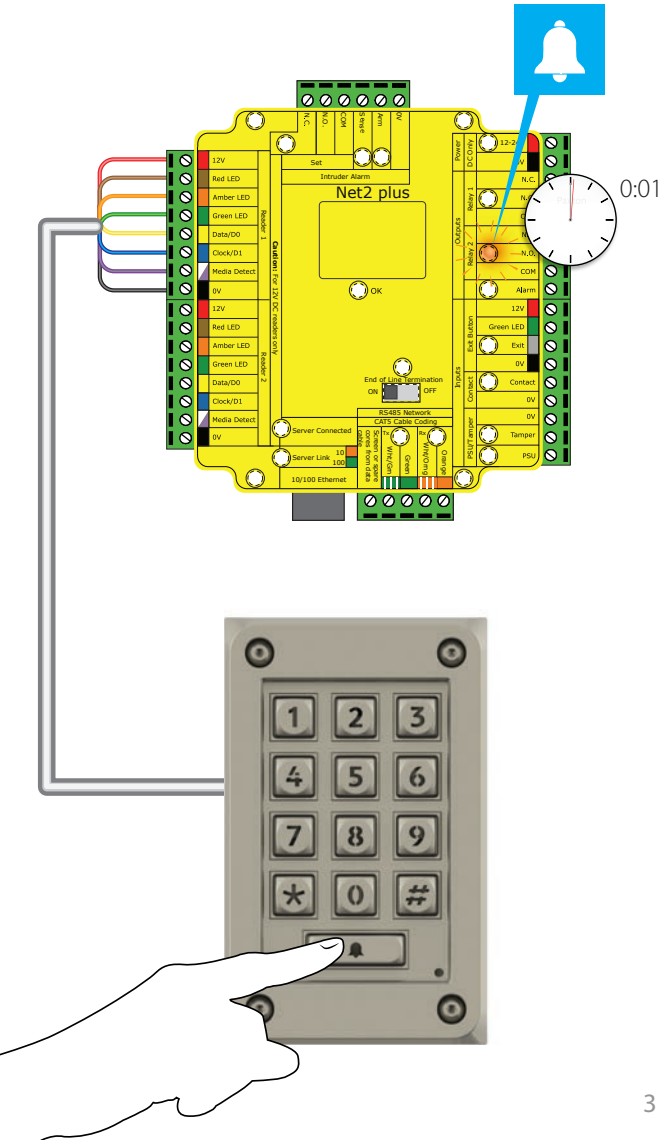

0:01
Net2 plus
Set
Intruder Alarm
OK
12V
Red LED
Amber LED
Green LED
Data/D0
Clock/D1
Media Detect
0V
Reader 1
Reader 2
Caution: For 12V DC readers only
Power
DC Only
Relay 1
Relay 2
Outputs
Inputs
Exit Button
Contact
PSU/Tamper
N.C.
N.O.
COM
Alarm
Exit
Contact
Tamper
PSU
End of Line Termination
ON
OFF
RS485 Network
CAT5 Cable Coding
Server Connected
Server Link
10
100
10/100 Ethernet
Screen or spare cores from data cable
Tx
Rx
Wht/Grn
Green
Wht/Orng
Orange
1
2
3
4
5
6
7
8
9
*
0
#

8V DC - 14V DC
150mA

-20°C - +55°C
-4°F - +131°F

The declaration of conformity is available on request. Contact details are provided at: http://paxton.info/596

These products are not suitable for retail sale. All warranties are invalid if these products are not installed by a competent person.

Product compliance and limitations

Wiring methods shall be in accordance with the National Electrical Code (ANSI/NFPA70), local codes, and the authorities having jurisdiction.

This device complies with Industry Canada licence-exempt RSS standard(s). Operation is subject to the following two conditions: (1) this device may not cause interference, and (2) this device must accept any interference, including interference that may cause undesired operation of the device.

This device complies with Part 15 of the FCC Rules. Operation is subject to the following two conditions:
(1) this device may not cause harmful interference, and (2) this device must accept any interference received, including interference that may cause undesired operation. Changes or modifications not expressly approved by the party responsible for compliance could void the user's authority to operate the equipment.

Conformité et limitations du produit

Les méthodes de câblage doivent être en accord avec le code nation électrique (ANSI/NFPA70), codes locaux et les autorités ayant la juridiction.

Ce dispositif est conforme au(x) standards RSS de l'industrie Canadienne sans-licence. Le fonctionnement est soumis aux deux conditions suivantes : (1) ce dispositif ne doit pas créer d'interférences nuisibles et (2) ce dispositif doit accepter toute interférence reçue, y compris des interférences qui peuvent causer un fonctionnement non souhaité.

Ce dispositif est conforme à la section 15 du règlement de la FCC. Le fonctionnement est soumis aux deux conditions suivantes : (1) ce dispositif ne doit pas créer d'interférences nuisibles et (2) ce dispositif doit accepter toute interférence reçue, y compris des interférences qui peuvent causer un fonctionnement non souhaité. Tout changement ou modification non agréé par la partie responsable de la mise en conformité peut entraîner une interdiction d'utilisation de l'équipement.

http://paxton.info/1606

https://paxton.info/9909

© Paxton Ltd
Paxton House, Home Farm Road,
Brighton, BN1 9HU, United Kingdom

Paxton