Net2

INS-20703

Paxton

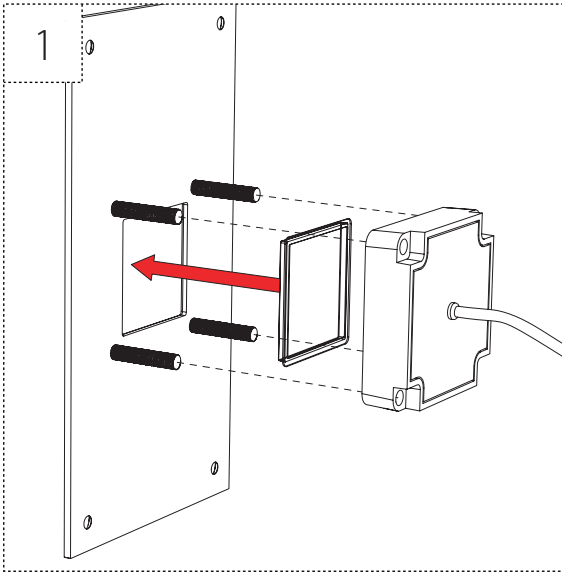
1

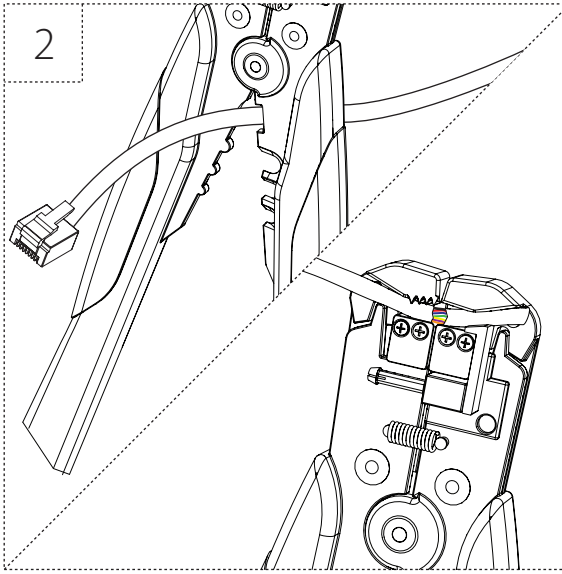
2

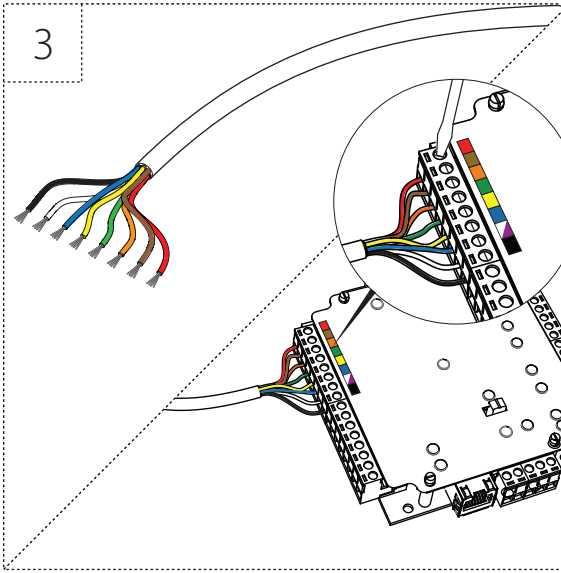
3

	@12V DC	Net2Air	T
390-135	110mA	✓	
390-530	110mA	✓	
390-626	110mA	✓	

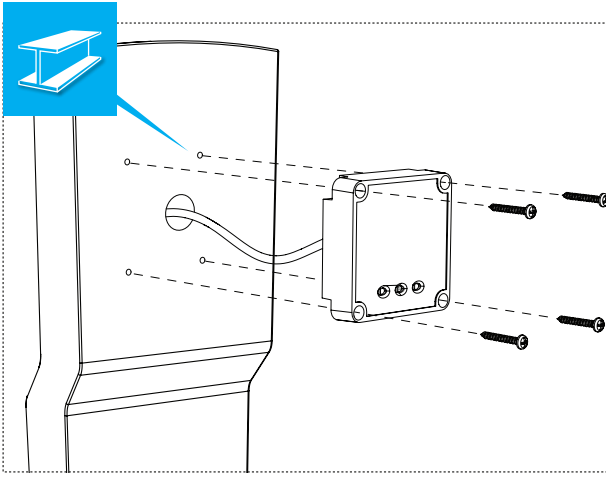

Genuine HID™ Technology			
✓	✓	-35°C - +66°C -31°F - +151°F	✓
✓	✓		✓
✓	✓		✓

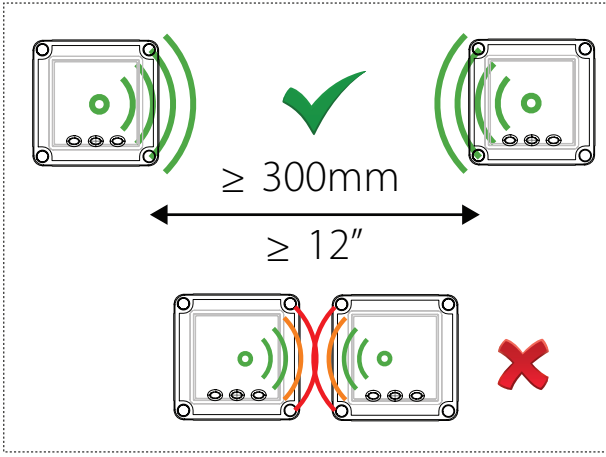

Paxton Access Ltd hereby declares that this product is in conformity with all the essential requirements of the Directive 2014/53/EU.
http://paxton.info/4867

The full declaration of conformity is provided at: http://paxton.info/3910

Contact details are provided at: http://paxton.info/596

These products are not suitable for retail sale. All warranties are invalid if these products are not installed by a competent person.

North America:-

Product compliance and limitations

This device complies with Industry Canada licence-exempt RSS standard(s). Operation is subject to the following two conditions: (1) this device may not cause interference, and (2) this device must accept any interference, including interference that may cause undesired operation of the device.

Wiring methods shall be in accordance with the National Electrical Code (ANSI/NFPA70), local codes, and the authorities having jurisdiction.

FCC Compliance

This device complies with Part 15 of the FCC Rules. Operation is subject to the following two conditions:
(1) this device may not cause harmful interference, and (2) this device must accept any interference received, including interference that may cause undesired operation. Changes or modifications not expressly approved by the party responsible for compliance could void the user's authority to operate the equipment.

Important note - Products not certified in the united states and Canada: 390-626 - Proximity panel mount wiegand 26 bit reader

Conformité et limitations du produit

Ce dispositif est conforme au(x) standards RSS de l'industrie Canadienne sans-licence. Le fonctionnement est soumis aux deux conditions suivantes : (1) ce dispositif ne doit pas créer d'interférences nuisibles et (2) ce dispositif doit accepter toute interférence reçue, y compris des interférences qui peuvent causer un fonctionnement non souhaité.

Les méthodes de câblage doivent être en accord avec le code nation électrique (ANSI/NFPA70), codes locaux et les autorités ayant la juridiction.

Conformité FCC

Ce dispositif est conforme à la section 15 du règlement de la FCC. Le fonctionnement est soumis aux deux conditions suivantes : (1) ce dispositif ne doit pas créer d'interférences nuisibles et (2) ce dispositif doit accepter toute interférence reçue, y compris des interférences qui peuvent causer un fonctionnement non souhaité. Tout changement ou modification non agréé par la partie responsable de la mise en conformité peut entraîner une interdiction d'utilisation de l'équipement.

Note importante - les produits non certifiés aux États-Unis et Canada: 390-626 - Proximity panel mount wiegand 26 bit reader

http://paxton.info/1606

https://paxton.info/9909

© Paxton Ltd
Paxton House, Home Farm Road,
Brighton, BN1 9HU, United Kingdom
Paxton