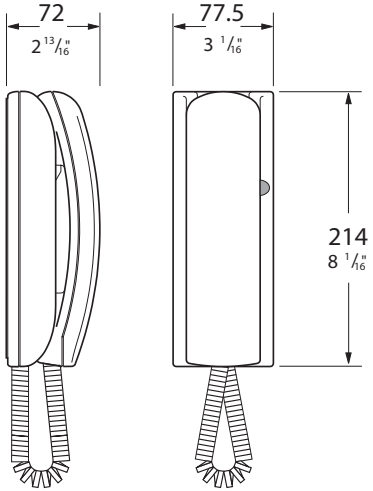

***PT 510*** ***PT 524N***
***PT 510N*** ***PT 524W***
***PT 510W*** ***PT 524SW***
***PT 510SW***

**Citofoni serie Project**
***Serie Project intercoms***
**Combinés série Project**
***Teléfonos serie Project***
**Telefones de porta serie Project**
***Haustelefon Serie Project***

**Mi 2155-1**

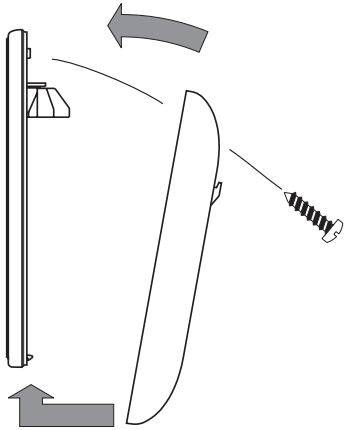

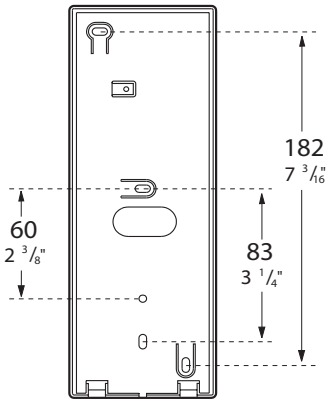


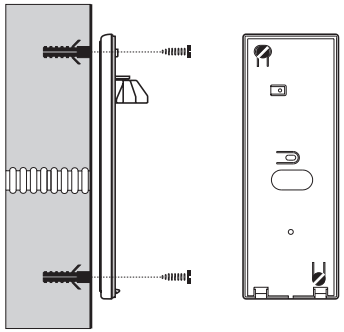

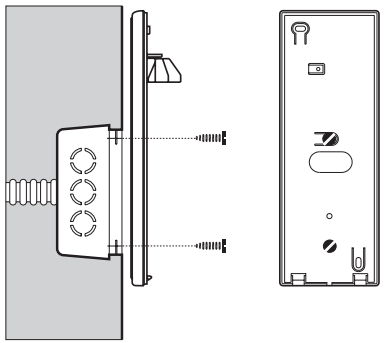

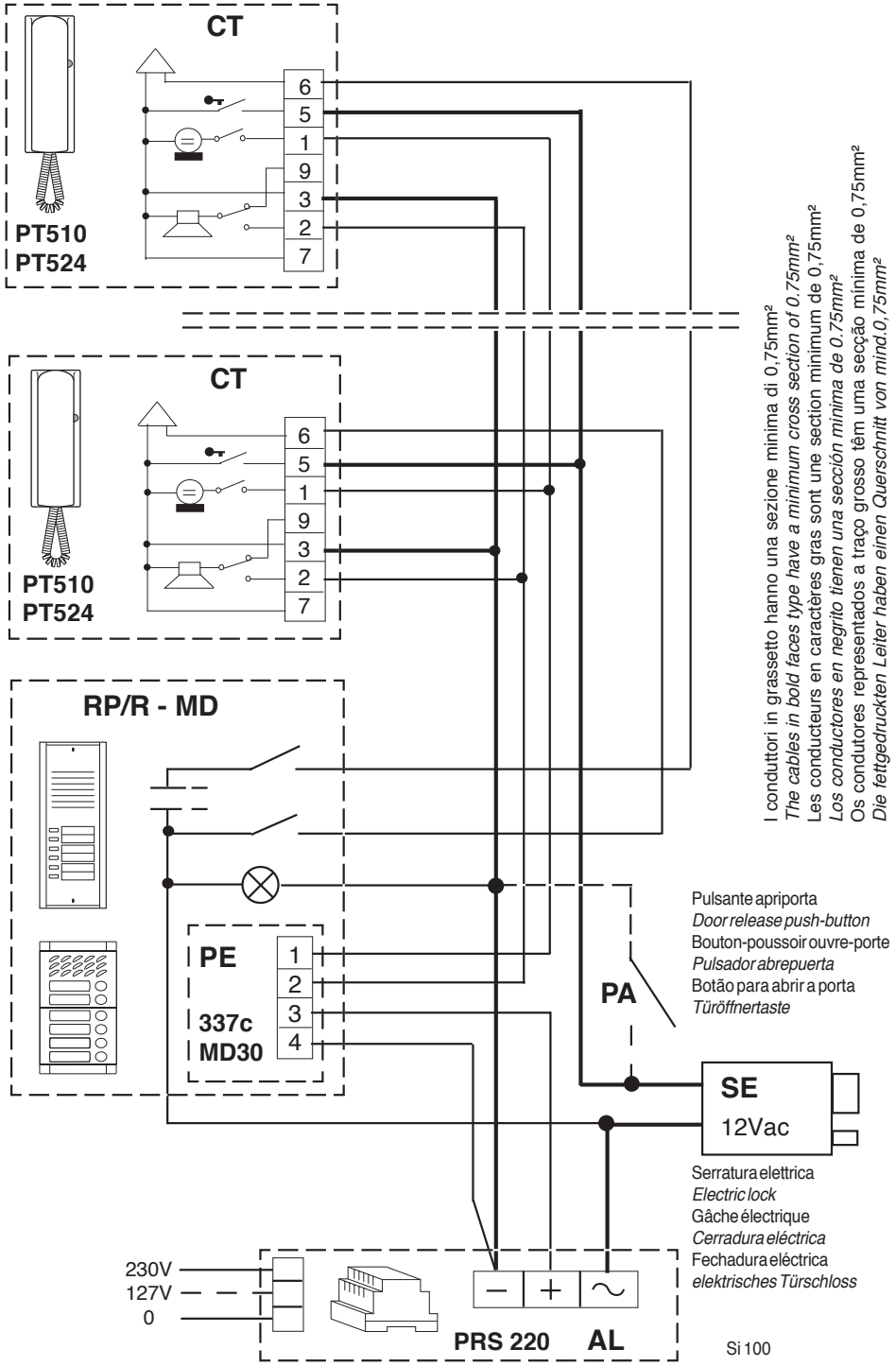


I conduttori in grassetto hanno una sezione minima di 0,75mm²
*The cables in bold faces type have a minimum cross section of 0.75mm²*
Les conducteurs en caractères gras sont une section minimum de 0,75mm²
*Los conductores en negrito tienen una sección mínima de 0.75mm²*
Os condutores representados a traço grosso têm uma secção mínima de 0,75mm²
*Die fettgedruckten Leiter haben einen Querschnitt von mind.0,75mm²*

Pulsante apriporta
*Door release push-button*
Bouton-poussoir ouvre-porte
*Pulsador abrepuerta*
Botão para abrir a porta
*Türöffnertaste*

Serratura elettrica
*Electric lock*
Gâche électrique
*Cerradura eléctrica*
Fechadura eléctrica
*elektrisches Türschloss*

Si 100

**ACI srl Farfisa Intercoms**
Via E. Vanoni, 3 • 60027 Osimo (AN) • Italy • Tel: +39 071 7202038 (r.a.) • Fax: +39 071 7202037 • e-mail: info@acifarfisa.it • www.acifarfisa.it