Viky 11

KING gates

Coppia di fotocellule da esterno
Pair of external photocells
Paire de photocellules d'extérieur
2 St. Lichtschranken für externe Montage
Par de fotocélulas exteriores
Par de fotocélulas exteriores

MADE IN ITALY

GENERALE - GENERAL DESCRIPTION - DESCRIPTION GÈNÈRALE
ALLGEMEINE BESCHREIBUNG - DESCRIPCìON GENERAL - DADOS TÉCNICOS

I La fotocellula “**Viky 11**” è un dispositivo di sicurezza in grado di scambiare un contatto in uscita una volta rilevati ostacoli presenti sull’asse ottico tra trasmettitore e ricevitore.

EN The “**Viky 11**” photocells are detectors that reveal obstacles situated on the optical axis between the transmitter (TX) and receiver (RX).

F La photocellule “**Viky 11**” est un dispositif de sûreté qui détecte un obstacle se présentant sur l'axe entre transmetteur et récepteur.

DE Die Photozellen “**Viky 11**” sind Präsenzdetektoren, die sich ein aus – Kontakt vertauschen, wann Hindernisse auf der optischen Achse zwischen Sender und Empfänger erheben.

E La fotocélula “**Viky 11**” es un dispositivo de seguridad capaz de invertir el contacto de salida cuando detecta obstáculos presentes en el eje óptico entre transmisor y receptor.

PT As “**Viky 11**” fotocélulas são detectores que revelam obstáculos situados sobre o eixo óptico entre o transmissor (TX) e receptor (RX).

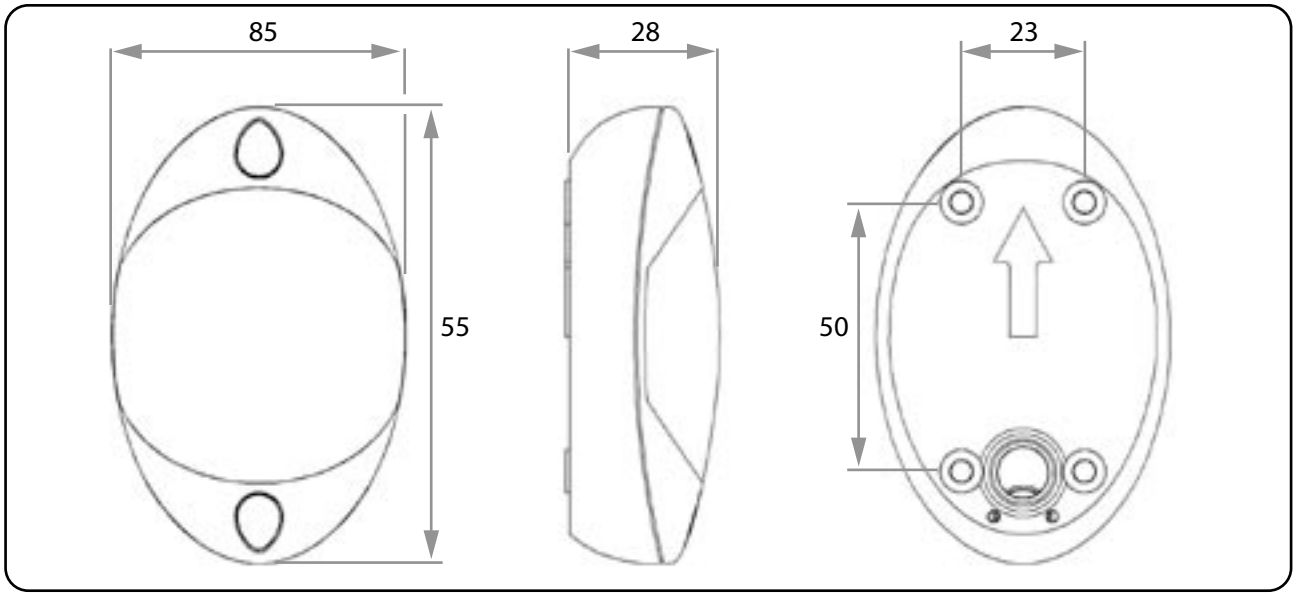

MONTAGGIO - INSTALLATION - ASSEMBLAGE
MONTAGE - MONTAJE - INSTALAÇÃO

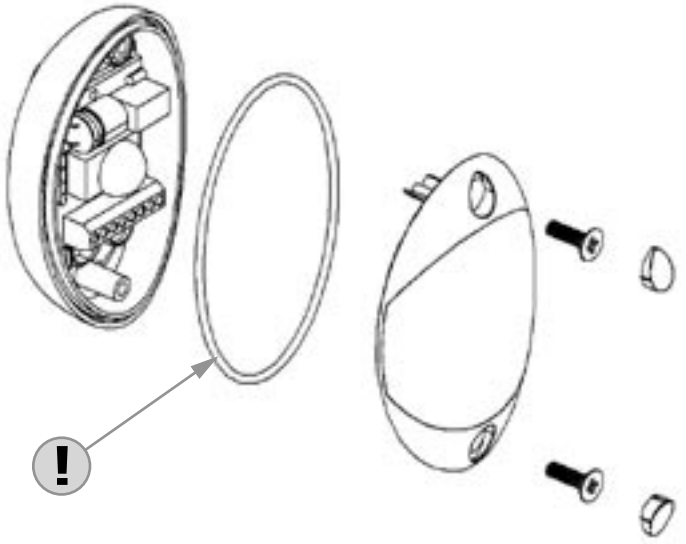

Verificare il corretto posizionamento della guarnizione
Verify the correct position of the seal
Vérifier le positionnement correct du joint
Die korrekt Positionirung der Dichtung prüfen
Comprobar la correcta posiciòn de la goma
Verifique a posição correcta do junta

I DATI TECNICI

Alimentazione (TX - RX)	12 / 24 V ac/dc	Lunghezza d'onda infrarosso	850mm
Consumo riposo / lavoro	50mA	Portata contatto relè	0.5A @ 24Vac/dc
Contenitore	ABS	Portata fascio infrarosso	30m nominali
Dimensioni / peso	85 X 55 X 28 mm 70g	Temperatura di funzionamento	-20 +55°C
Grado di isolamento	IP45	Tempo di intervento	<20ms

EN TECHNICAL DATA

Power supply (TX-RX)	12 / 24 V ac/dc	Infrared wave length	850mm
Rest / work consumption	50mA	Relay contact capacity	0.5A @ 24Vac/dc
Container	ABS	Infrared wave length	30m nominal
Size / weight	85 X 55 X 28 mm 70g	Working temperature	-20 +55°C
Degree of insulation	IP45	Intervention time	<20ms

FR DONNÉES TECHNIQUES

Alimentation (TX - RX)	12 / 24 V ac/dc	Longueur d'onde infrarouge	850mm
Consommation repos/travail	50mA	Capacité contact relais	0.5A @ 24Vac/dc
Boîtier	ABS	Portée faisceau infrarouge	30m nominaux
Dimensions/poids	85 X 55 X 28 mm 70g	Température de fonctionnement	-20 +55°C
Degré d'isolation	IP45	Temps d'intervention	<20ms

DE TECHNISCHE DATEN

Spannungsversorgung (TX - RX)	12 / 24 V ac/dc	Wellenlänge der Infrarotstrahlen	850mm
Stromaufnahme Ruhe / Betrieb	50mA	Belastbarkeit des Relaiskontakts (Leistung)	0.5A @ 24Vac/dc
Gehäuse	ABS	Reichweite des Infrarotbündels	30m nominal
Abmessungen / Gewicht	85 X 55 X 28 mm 70g	Betriebstemperatur	-20 +55°C
Schutzgrad	IP45	Ansprechzeit	<20ms

ES DATOS TÉCNICOS

Alimentación (TX - RX)	12 / 24 V ac/dc	Amplitud de onda infrarrojo	850mm
Consumo reposo/trabajo	50mA	Capacidad contacto relé	0.5A @ 24Vac/dc
Contenedor	ABS	Capacidad haz infrarrojo	30m nominal
Dimensiones/peso	85 X 55 X 28 mm 70g	Temperatura de funcionamiento	-20 +55°C
Grado de aislamiento	IP45	Tiempo de intervención	<20ms

PT DADOS TÉCNICOS

Alimentação (TX - RX)	12 / 24 V ac/dc	Comprimento da onda infravermelho	850mm
Corrente absorvida	50mA	Capacidade do contacto de relé	0.5A @ 24Vac/dc
Caixa	ABS	Comprimento da onda infravermelho	30m nominal
Dimensões/peso	85 X 55 X 28 mm 70g	Temp. de exercício	-20 +55°C
Nível de protecção	IP45	Tempo de intervenção	<20ms

CABLAGGI - WIRING - RACCORDEMENT
VERKABELUNGEN - CABLEADO - FIAÇÃO

COPPIA DI FOTOCELLULE SU CENTRALI KING-GATES
PAIR OF PHOTOCELLS ON KING-GATES CONTROL UNIT
PAIRE DE PHOTOCELLULES KING-GATES
PAAR PHOTOZELLEN AUF KING-GATES ZENTRALEN
PAREJA DE FOTOCÉLULAS EN CENTRALES KING-GATES
PAR DE FOTOCÉLULAS NUMA CENTRAL KING-GATES

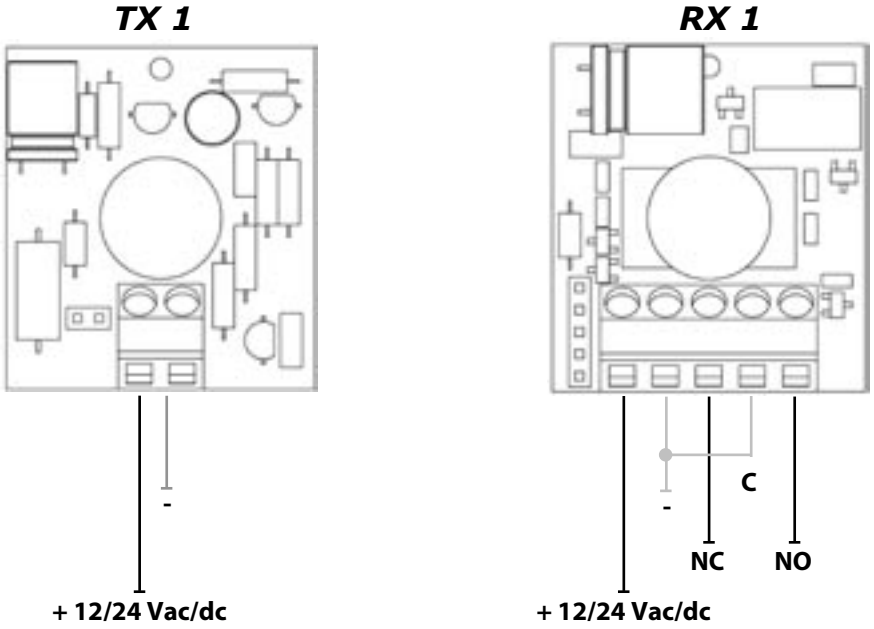

PIÙ FOTOCELLULE IN SERIE SU CENTRALI KING-GATES
MORE THAN ONE PAIR PHOTOCELLS ON KING-GATES CONTROL UNIT
PLUS DE PHOTOCELLULES EN SÉRIE SUR CENTRALES KING-GATES
MEHR PHOTOZELLEN IN REIHE AUF KING-GATES ZENTRALEN
MÀS FOTOCELULAS EN SERIE EN CENTRALES KING-GATES
MAIS DE UM PARA DE FOTOCÉLULAS NUMA CENTRAL KING-GATES

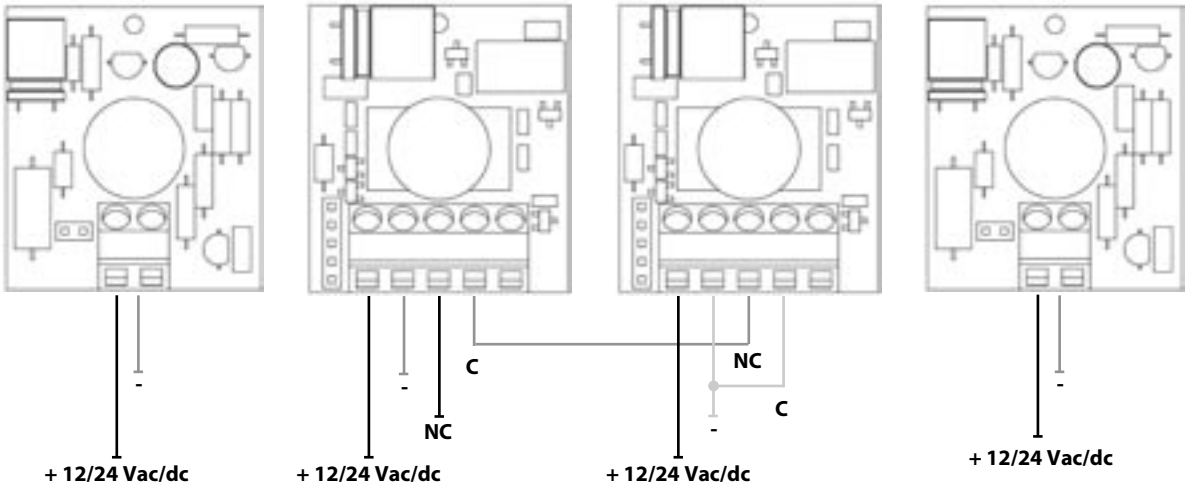

KING gates - Brand of Antoniolli Mario & C. s a s
Via A. Malignani, 42 - 33077 Sacile (PN) ITALY
Tel. +39 0434 737082 - Fax +39 0434 783382
e-mail: info@king-gates.com web: www.king-gates.com